sauermann®

FICHA TÉCNICA

Si-VV3

Termo-anemómetro de hélice

- Medição da velocidade e do caudal do ar
- Sonda de hélice grande com cabo de 2 m de comprimento (78,74")
- Ecrã LCD com retroiluminação
- Ímanes na parte de trás para uma fixação fácil + saco de transporte

FREE APP **Si-HVACR Measurement MobileApp**

GET IT ON Google Play | Download on the App Store

Especificações técnicas

Parâmetros	Unidades de medida	Precisões*	Gamas de medição	Resolução
Velocidade do ar	m/s, km/h, fpm, mph	±(3% do valor +0,1 m/s) de 0,4 a 3 m/s ±(1% do valor +0,3 m/s) de 3 a 30 m/s ±(3% do valor +19,7 fpm) de 78,8 a 590,6 fpm ±(1% do valor +59,1 fpm) de 590,6 a 5.905,5 fpm	de 0,4 a 30 m/s de 78,7 a 5.905 fpm	0,01 m/s de 0,4 a 5 m/s 0,1 m/s de 5 a 30 m/s 0,1 fpm de 0 a 984,2 fpm 1 fpm de 984,2 a 5.905 fpm
Caudal do ar**	m^3/h, m^3/min, m^3/s, cfm	-	de 0 a 9.999 m^3/h de 0 a 9.999 m^3/min de 0 a 9.999 m^3/s de 0 a 9.999 cfm	1 m^3/h 0,01 m^3/min 0,001 m^3/s 0,1 cfm
Temperatura	°C, °F	±0,5°C ±0,9°F	de -10 a 60°C de 14 a 140°F	0,1°C 0,1°F

* Estabelecidas em condições de laboratório, as precisões indicadas neste documento serão mantidas, sob reserva de aplicar as compensações necessárias ou de se criar condições idênticas.
** Valores calculados, apenas disponíveis na aplicação. O caudal do ar é calculado conforme a superfície informada pelo utilizador. A exatidão do resultado dependerá da precisão da superfície informada pelo utilizador.

Google Play e o logótipo do Google Play são marcas comerciais da Google LLC.
App Store is a service mark of Apple Inc.

Características gerais

Elemento de medição	Velocidade do ar: deteção ótica Temperatura: CTN
Ecrã	Ecrã LCD integrado 2 linhas 7 segmentos, monocromático, com retroiluminação
Unidade de leitura	ABS-PC e TPE, IP54
Teclado	1 tecla ON/OFF e retroiluminação 1 tecla Hold/Mín/Máx/Live e Unidade
Normas e Diretivas	2011/65/UE RoHS II; 2012/19/UE REEE; 2014/53/UE RED
Alimentação	3 pilhas alcalinas LR03 AAA 1.5 V
Autonomia	120 horas* (sem retroiluminação nem omunicação sem fio)
Comunicação sem fio	Faixa de frequência de 2402 MHz a 2480 MHz com uma potência de transmissão de 0 dBm. Alcance: até 15 m (98 ft), em função da força do sinal do smartphone Versões mínimas necessárias: Android 5.0, iOS 12.4, BLE 4.0
Ambiente	Ar e gases neutros
Condições de utilização	De 0 a +40°C (32 a 104°F) Em condições de não condensação Altitude: de 0 a 2.000 m (6.561')
Temperatura de armazenamento	De -20 a +60°C (-4 a 140°F)
Autoextinção	10 minutos (pode desativar-se)
Peso (com pilhas e sonda)	318 g (11,2 oz)

* Autonomia dada a 20°C (68°F) com pilhas alcalinas

Dimensões

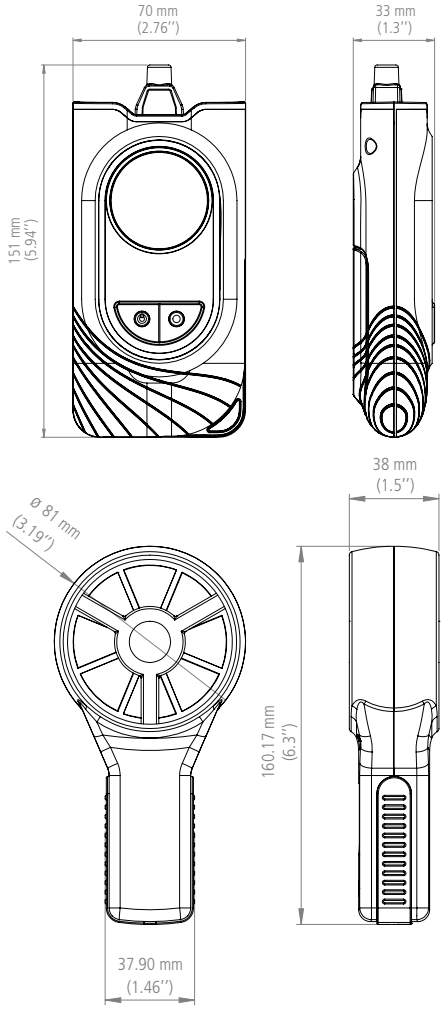

Kit fornecido

- Certificado de conformidade
- Guia de iniciação rápida
- 3 pilhas alcalinas LR03 AAA 1.5 V
- Saco de transporte

Acessórios

Designação	Referência
Estojo maleável	SIACCSC

Garantia

Os aparelhos são garantidos por 2 anos contra qualquer defeito de fabrico.

Si-HVACR Measurement MobileApp

A aplicação Si-HVACR Measurement MobileApp permite ao utilizador visualizar e guardar as medições em tempo real.
Principais funções:

- Visualização simples dos diferentes parâmetros
- Acesso aos historiais das medições e gráficos guardados
- Criação de relatório (PDF, CSV ou XML) com possibilidade de acrescer até quatro fotos

FT_PT – Si-VV3 – 08/01/21 – Documento não contratual – Reservamo-nos a possibilidade de alterar as características dos nossos produtos sem pré-aviso.

DICO FILTRO
Rua Dr. Afonso Cordeiro, 80
4450-001 MATOSINHOS
Tel. +351. 229 385 139
Fax. +351. 229 385 140
geral@dicofiltro.com
www.dicofiltro.com